cersanit

KABINA PRYSZNICOWA PÓŁOKRĄGŁA JOTA 90×90×195
JOTA HALFROUND SHOWER ENCLOSURE 90×90×195

RYSUNEK TECHNICZNY/*TECHNICAL DRAWING*
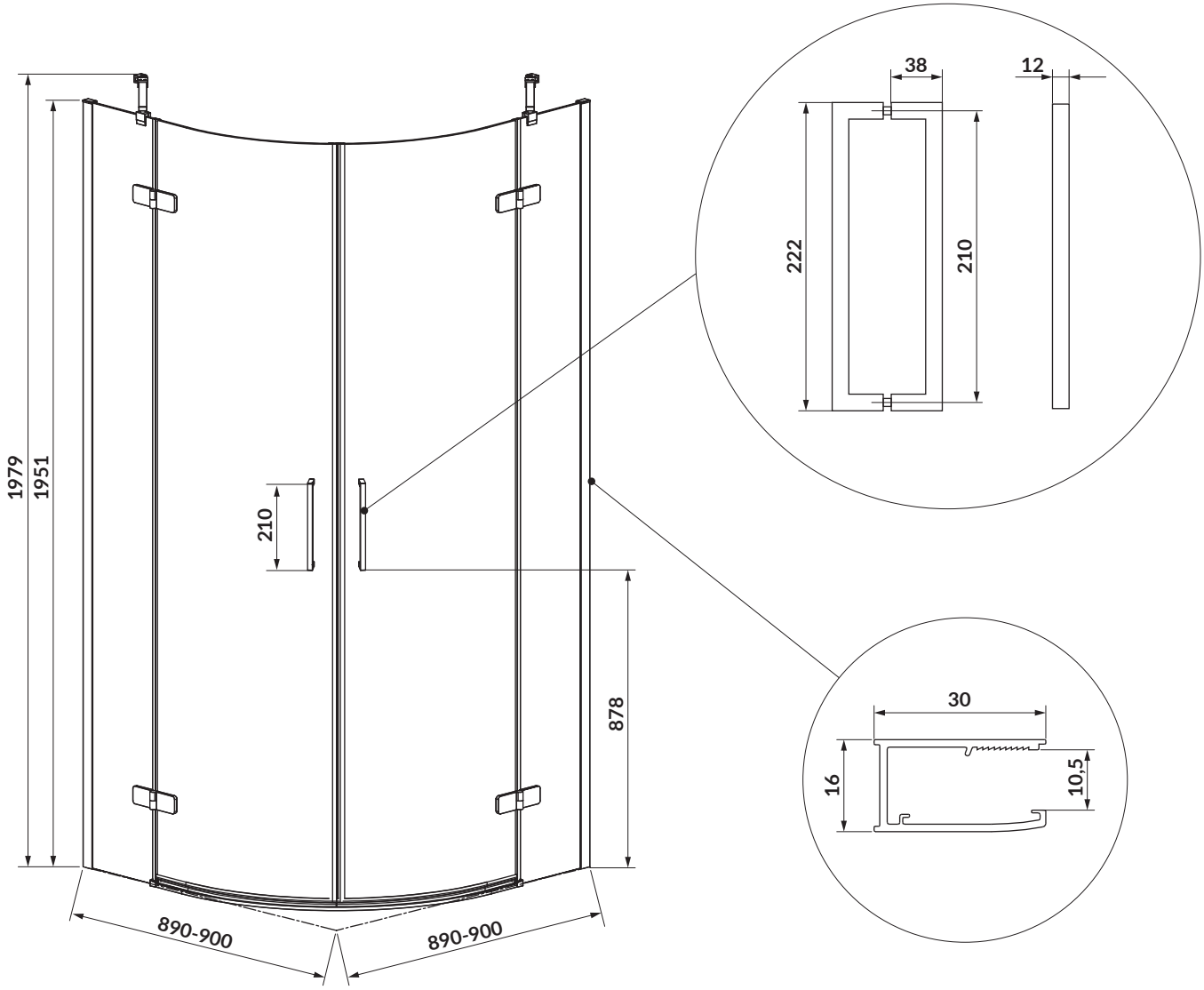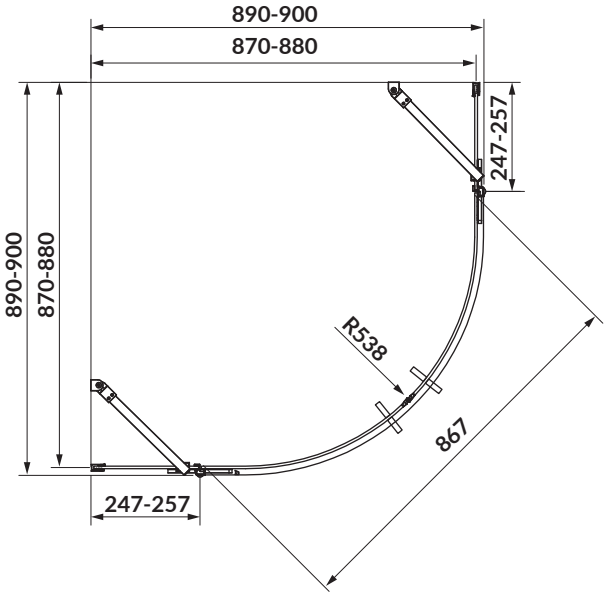
KOD PRODUKTU/ *PRODUCT CODE:*	S160-041