cersanit

# KABINA PRYSZNICOWA PÓŁOKRĄGŁA JOTA 80×80×195
## *JOTA HALFROUND SHOWER ENCLOSURE 80×80×195*

RYSUNEK TECHNICZNY/*TECHNICAL DRAWING*
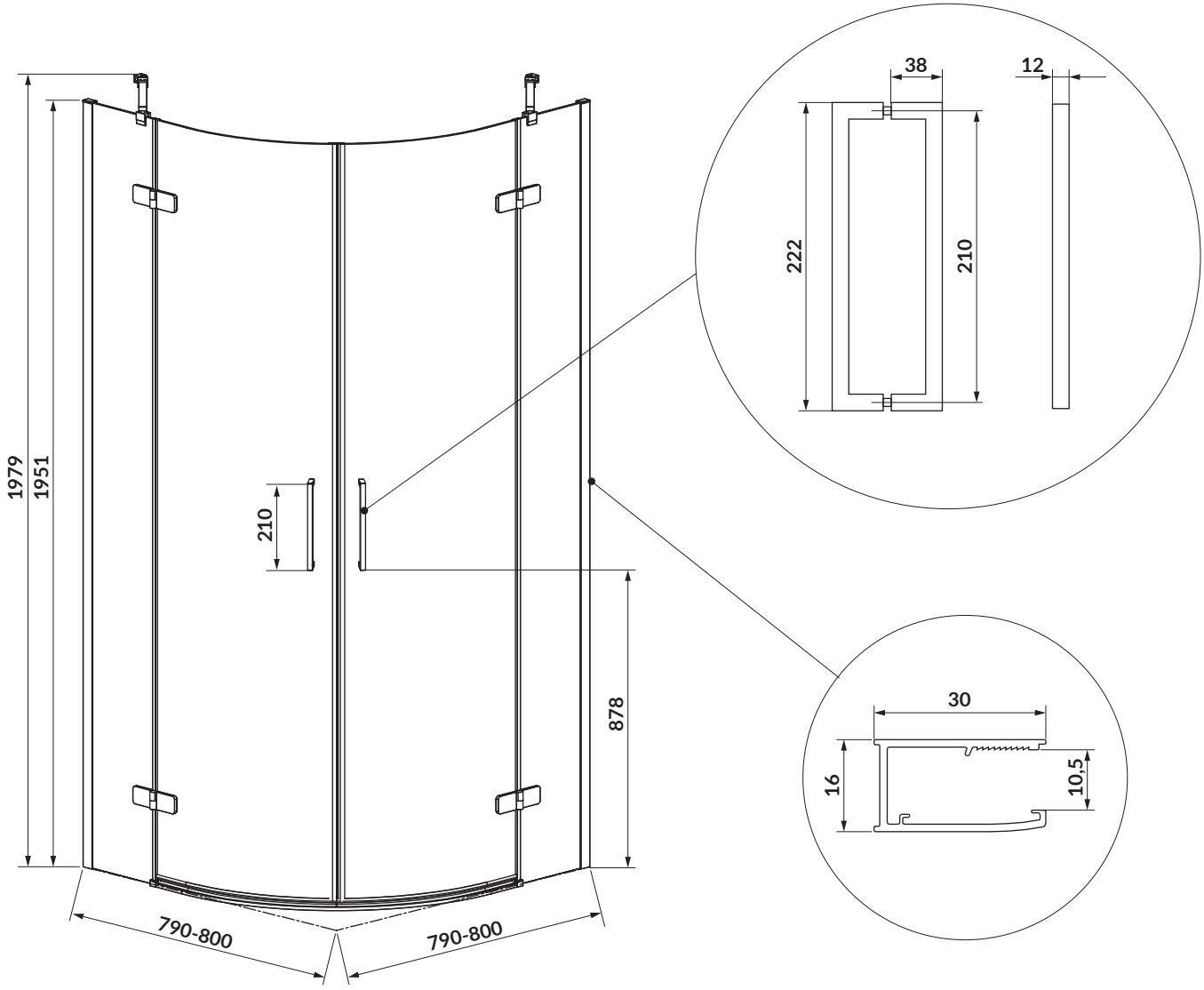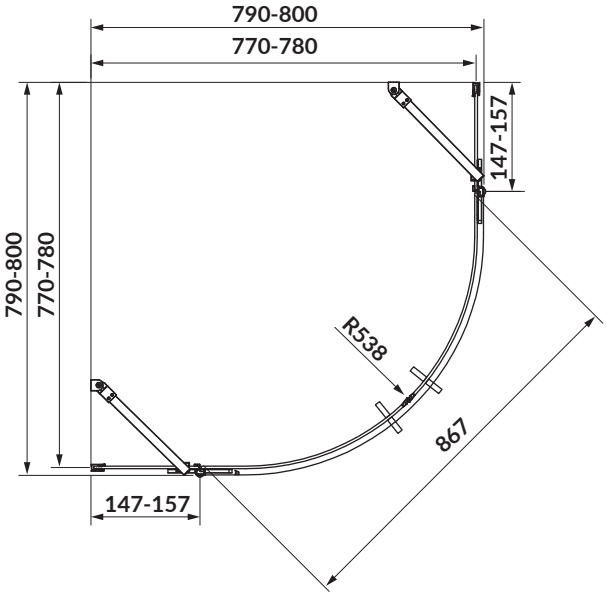
| KOD PRODUKTU/ *PRODUCT CODE:* | S160-038 |
|---|---|