Y1234#
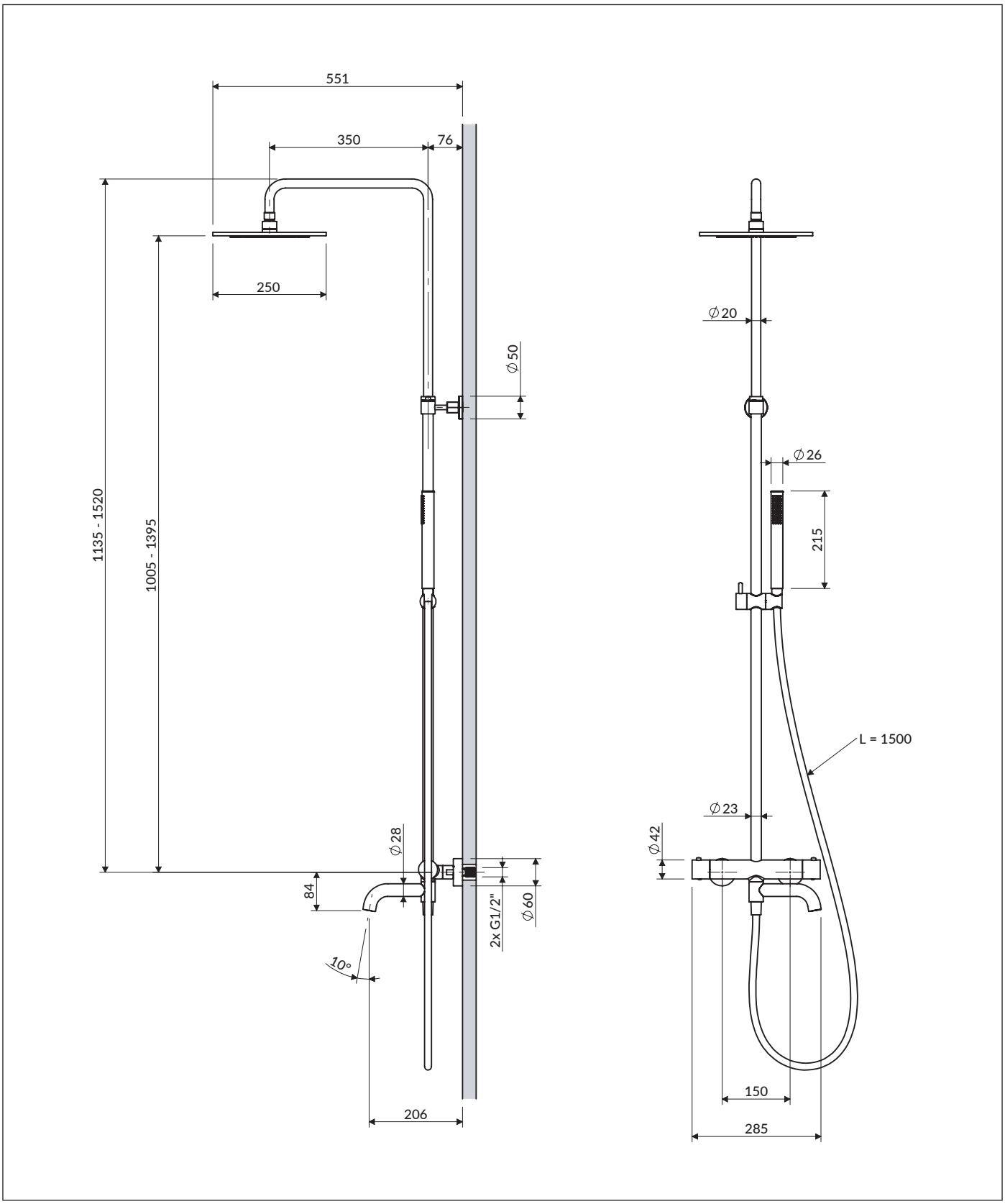
Rysunek techniczny | Technical drawing | Technisches Zeichnen | Dessin technique