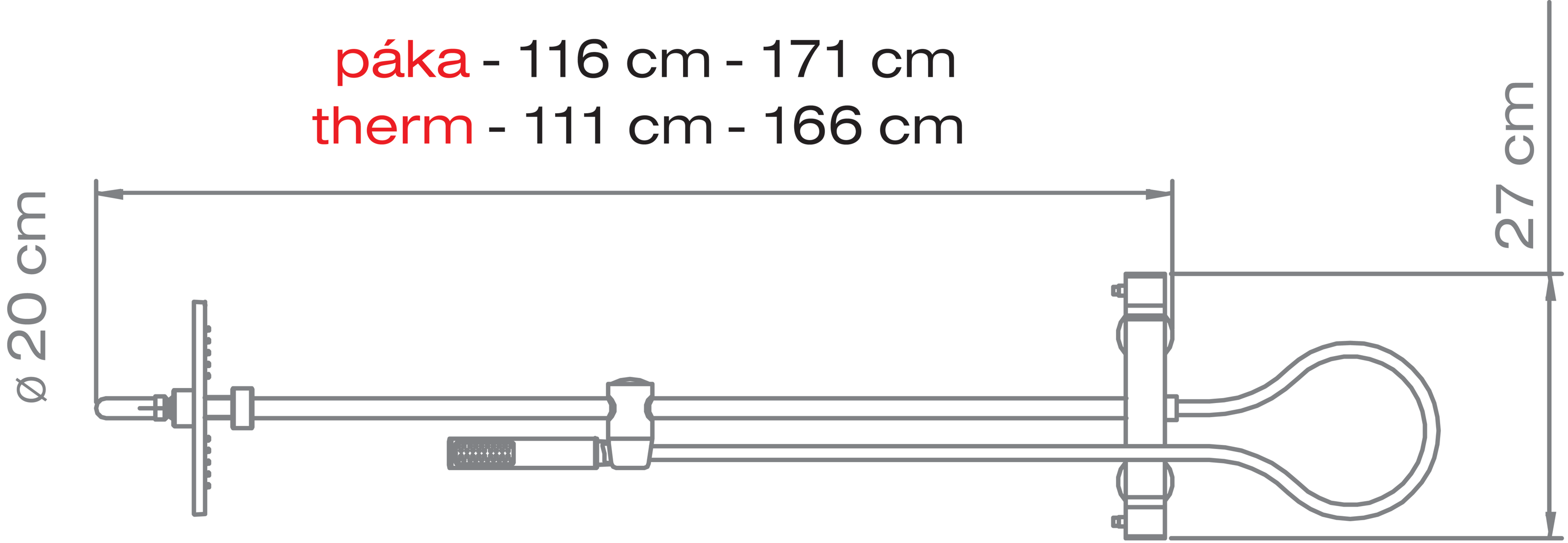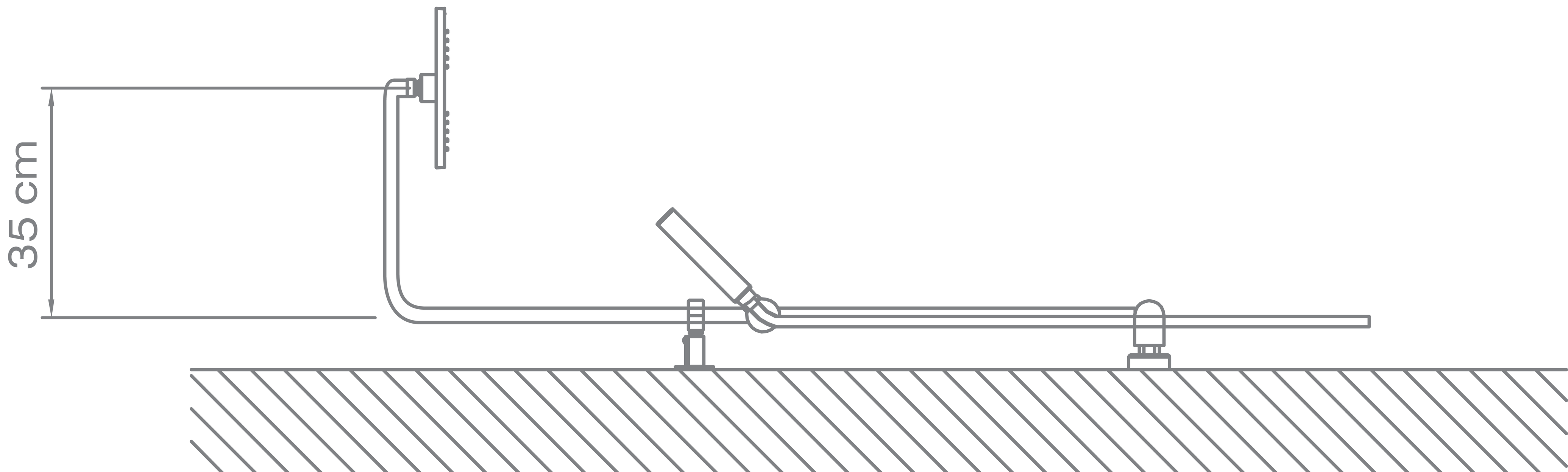páka - 116 cm - 171 cm
therm - 111 cm - 166 cm