polysan

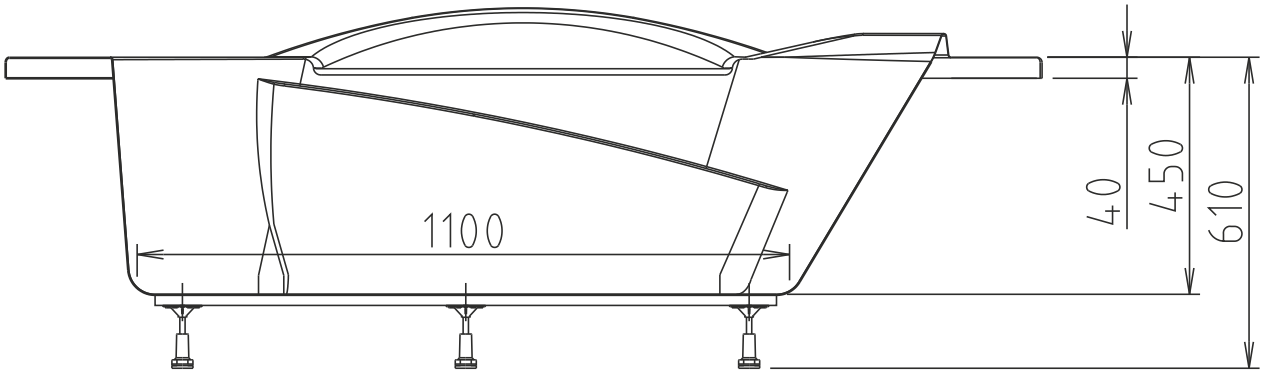

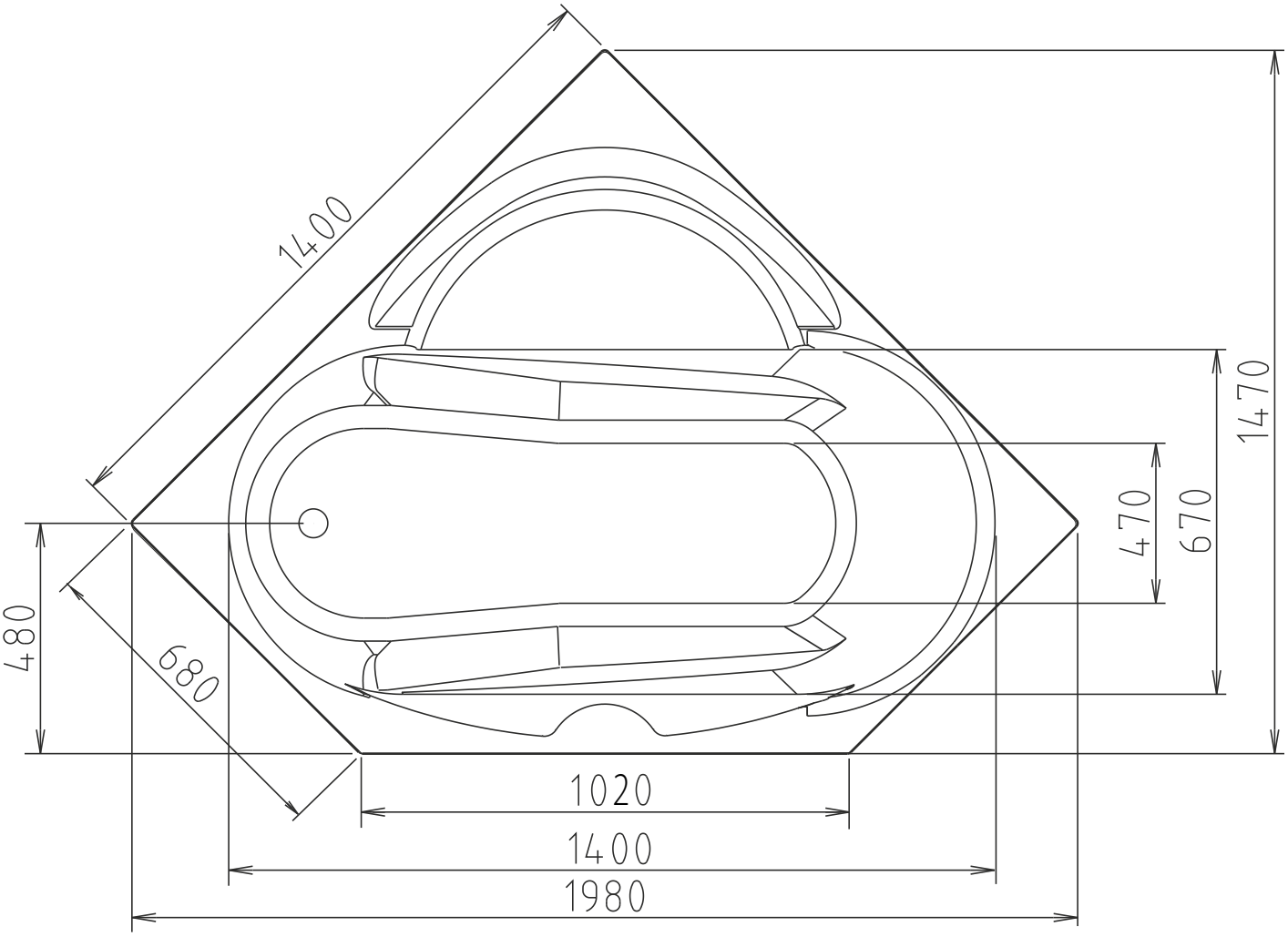

07111