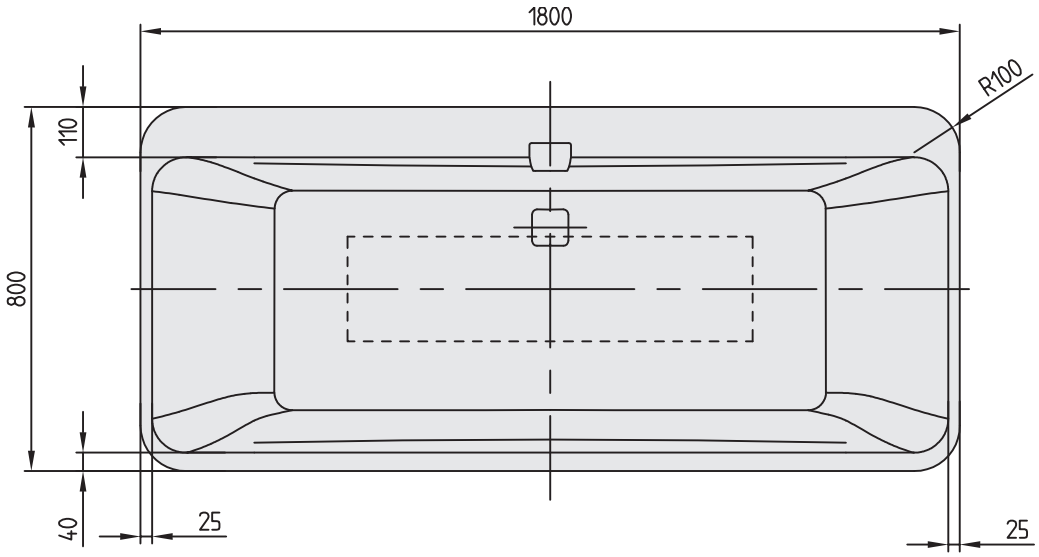
1800
R100
110
800
40
25
25

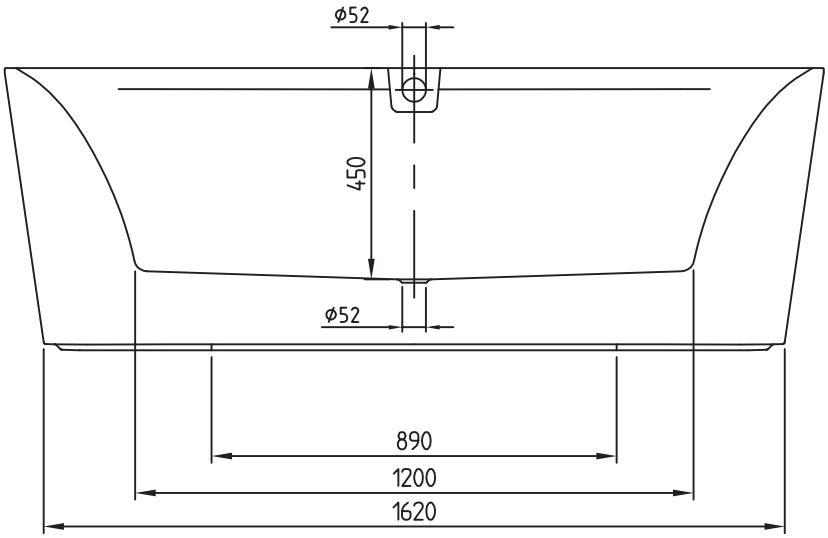
ϕ52
450
ϕ52
890
1200
1620

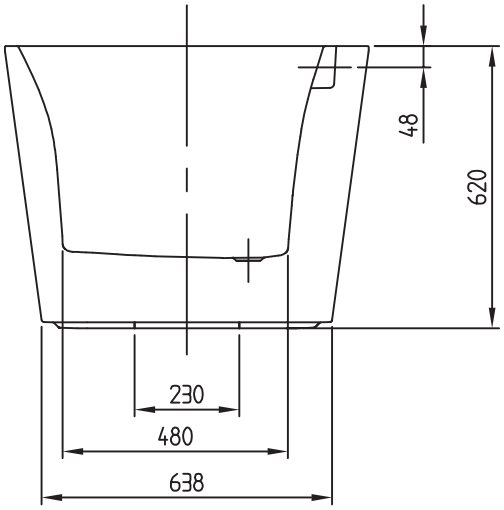
48
620
230
480
638