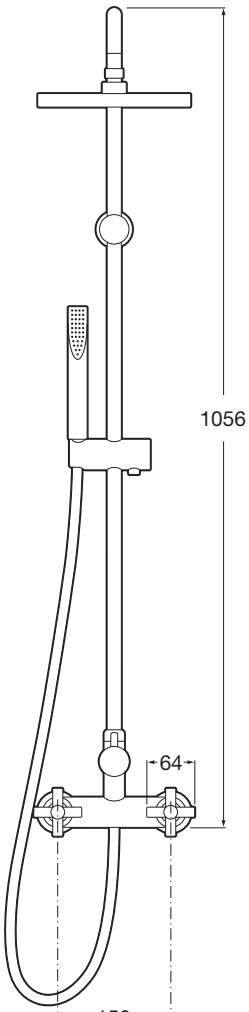
1056
64
150

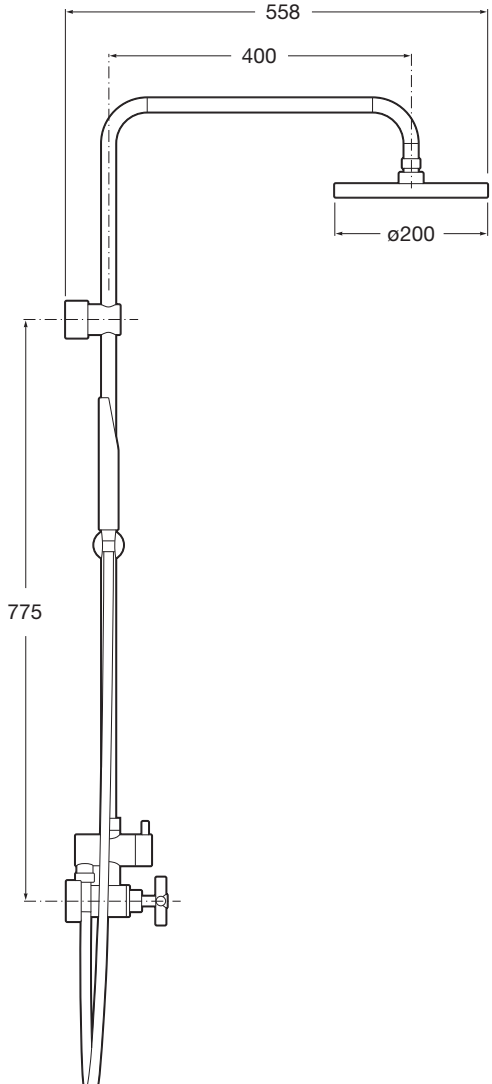
558
400
ø200
775