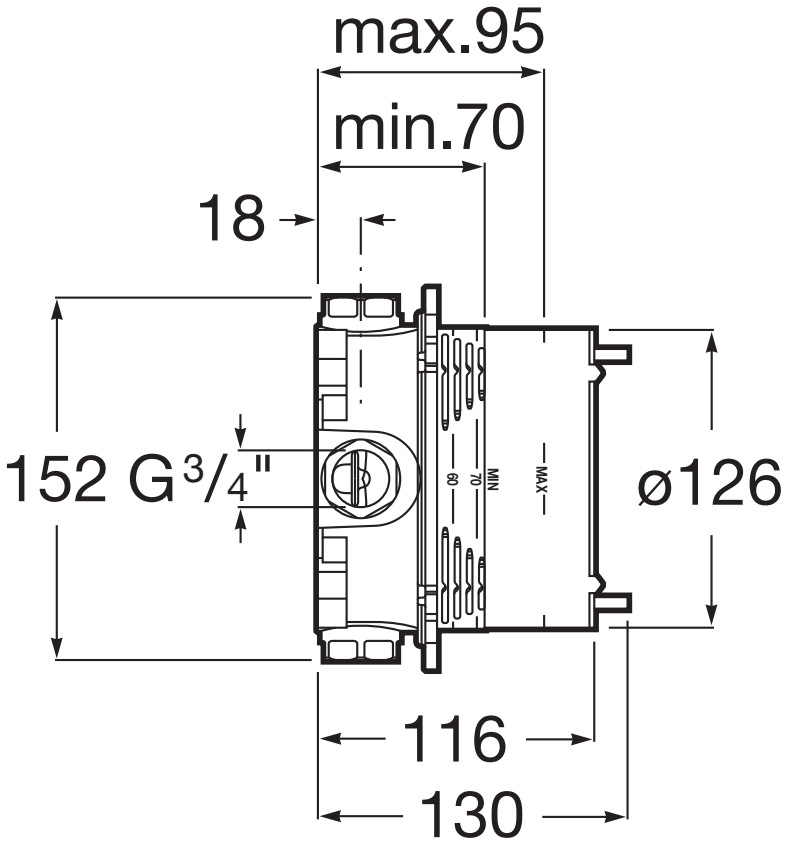
max.95
min.70
18
152 G3/4"
ø126
116
130
MIN
70
60
MAX

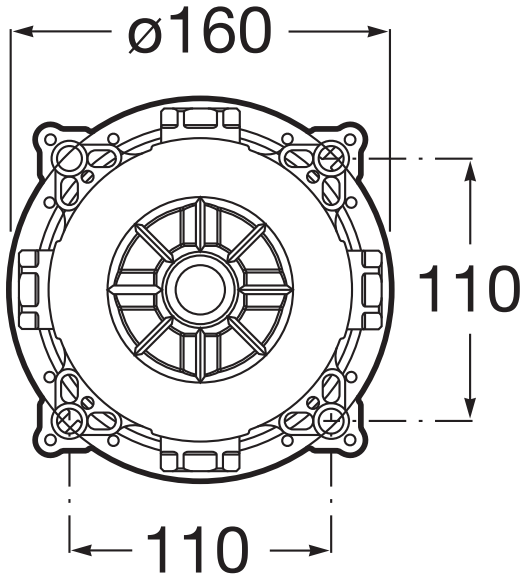
ø160
110
110