Carmen

Ref. 5A154BC00

Uzavírací podomítkový ventil 1/2“ s označením Cold/Hot

Pocta jedné z nejimpozantnějších koupelen Roca 40. let, která se vrací v duchu vintage stylu a nabízí inovativní řešení pro celou koupelnu.

Typ instalace: Vestavné
Závit vodovodní přípojky: 1/2"

Technické výkresy

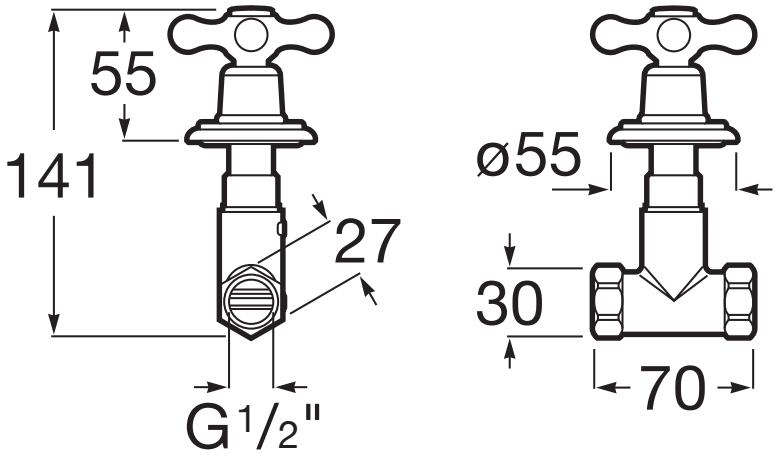

© Copyright 2018, Roca Sanitario, S.A. - All rights reserved