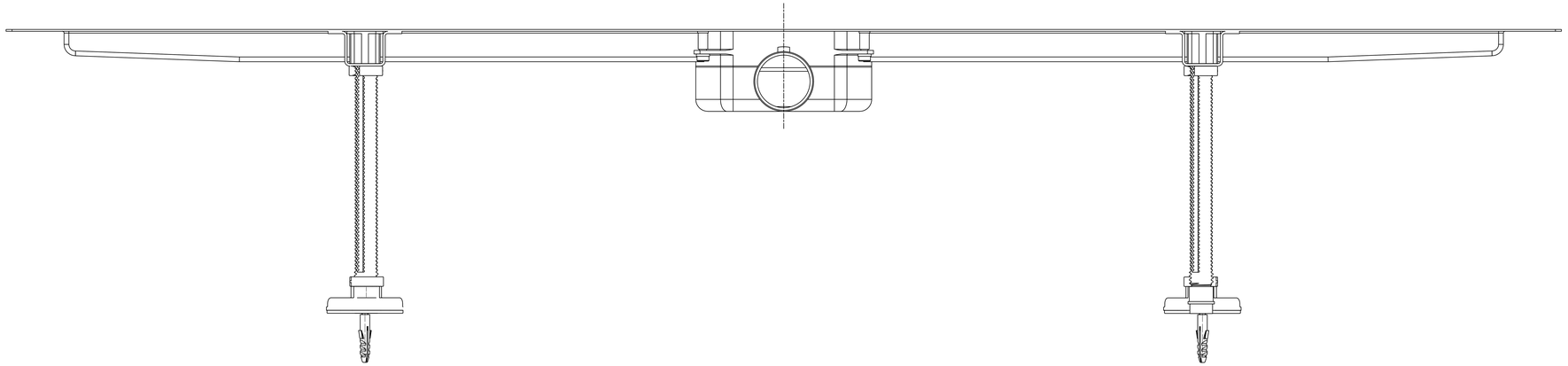

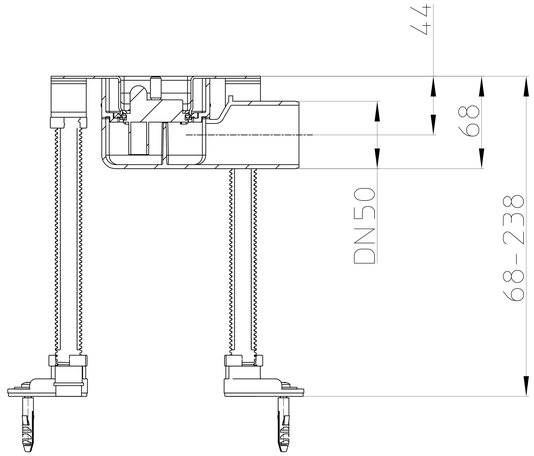
44
68
DN50
68-238

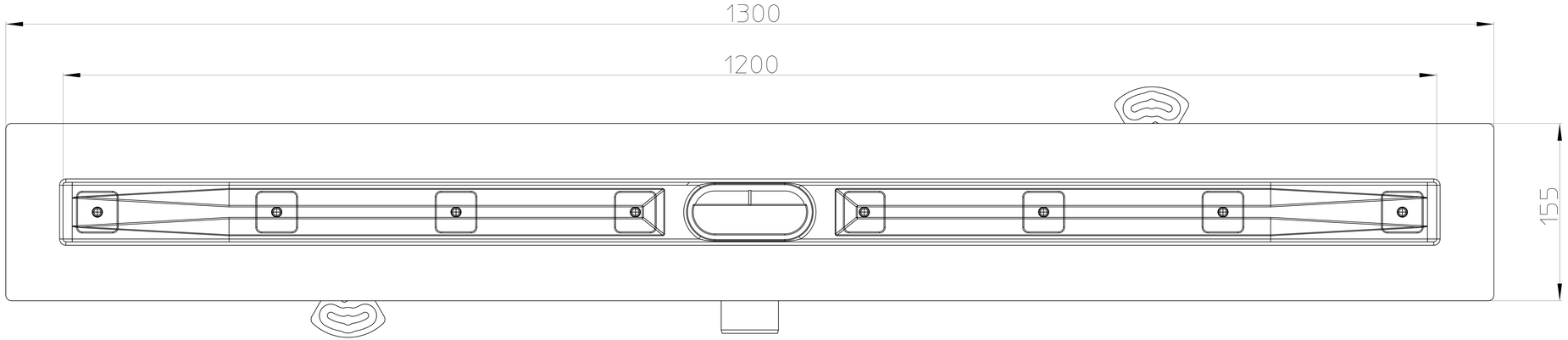
1300
1200
155