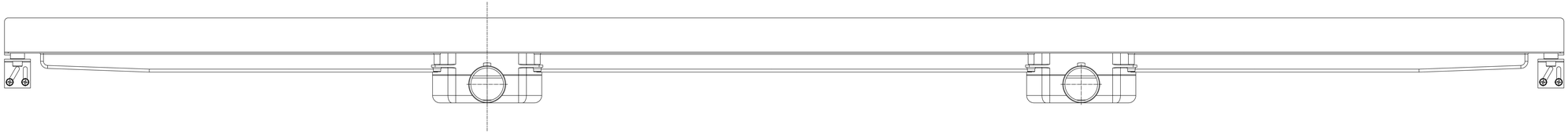

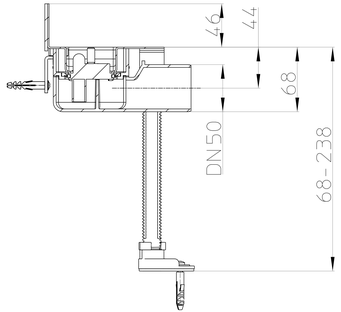
46
44
68
DN50
68-238

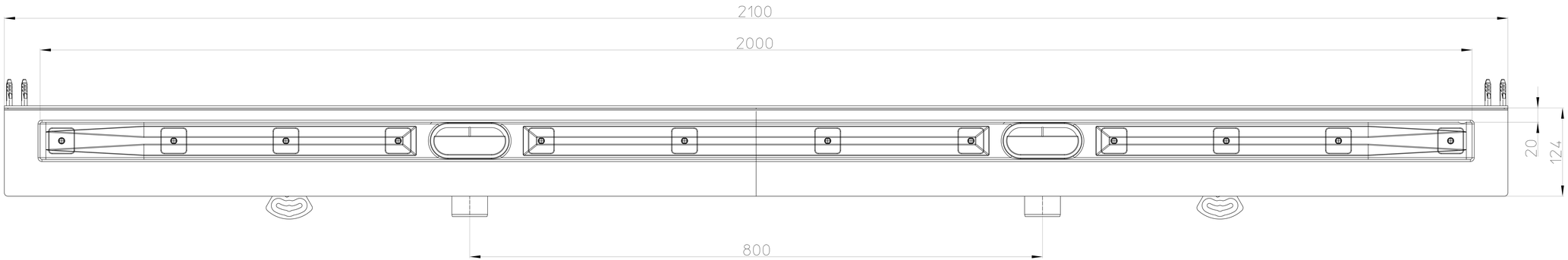
2100
2000
20
124
800