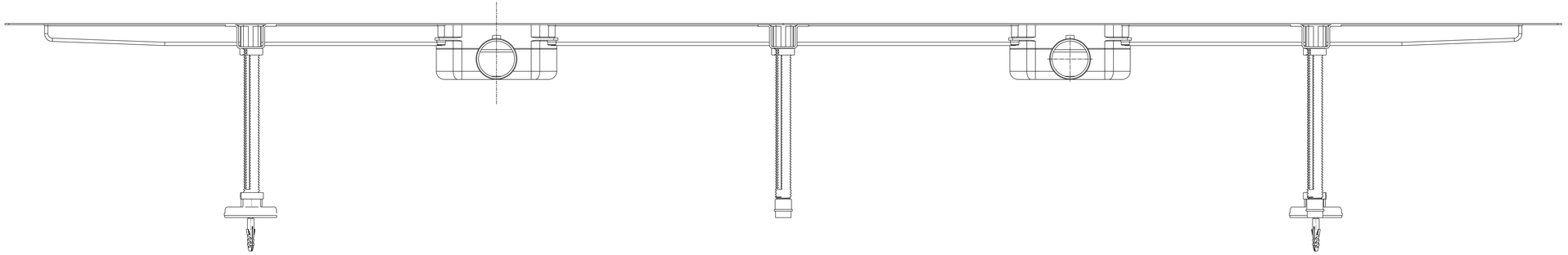

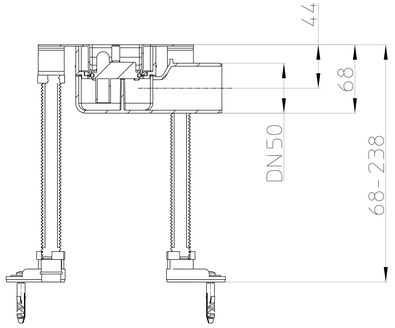
44
68
DN50
68-238

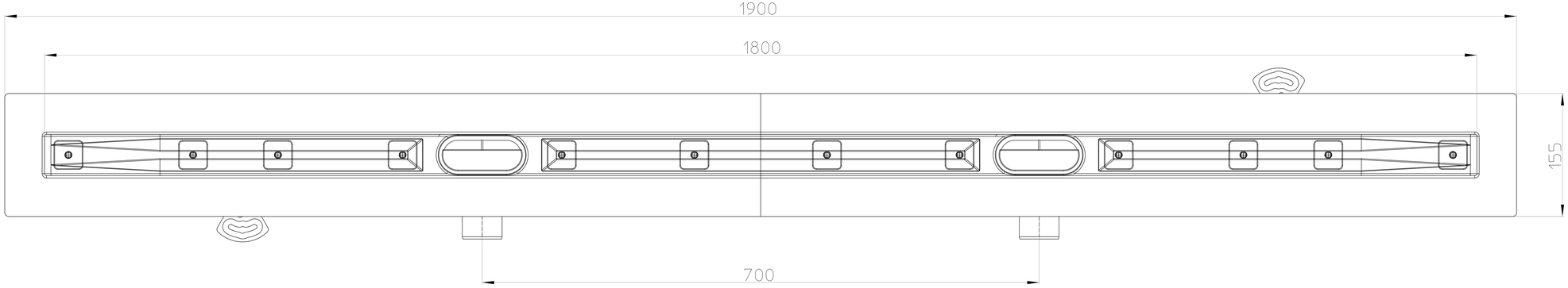
1900
1800
155
700