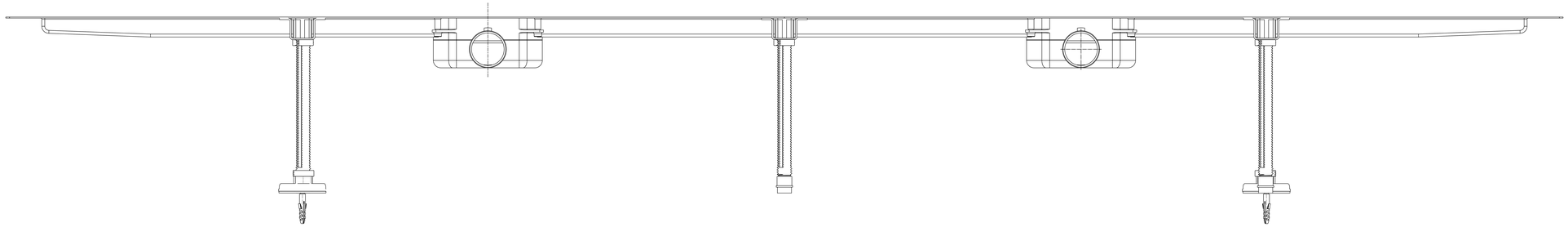

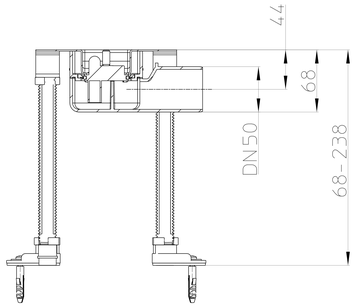
44
68
DN50
68-238

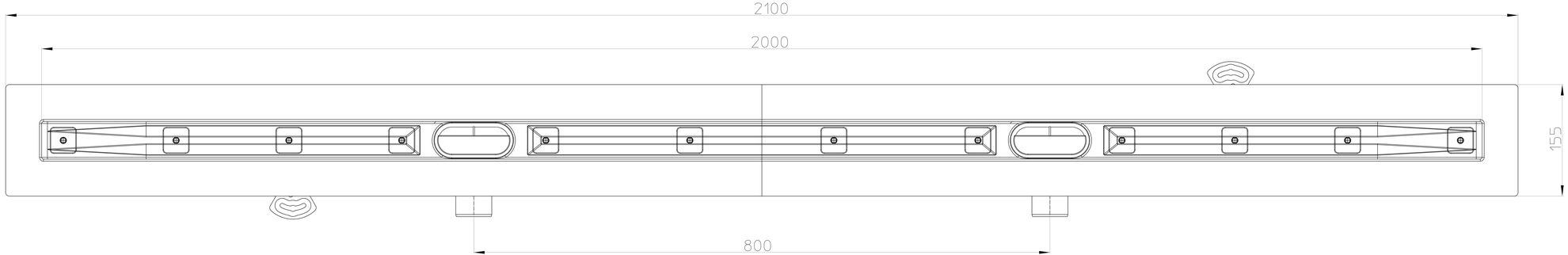
2100
2000
155
800