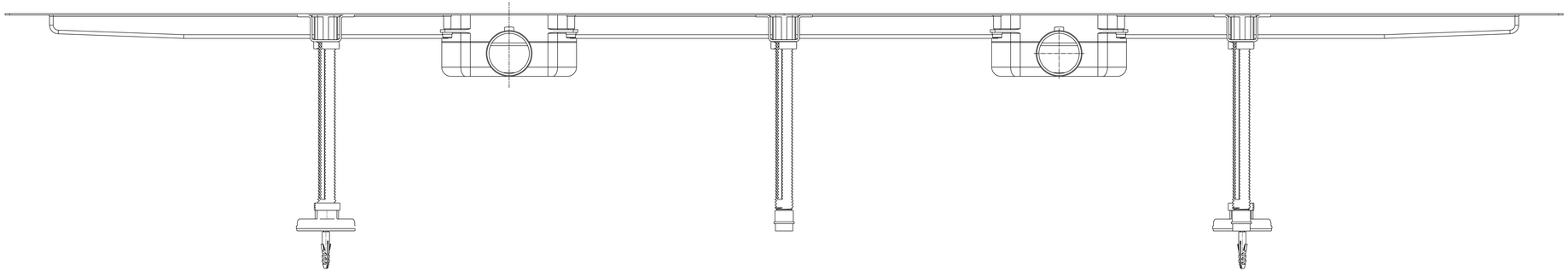

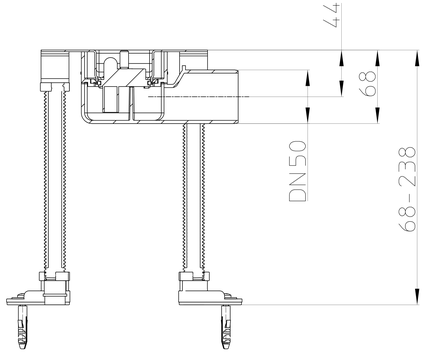
44
68
DN50
68-238

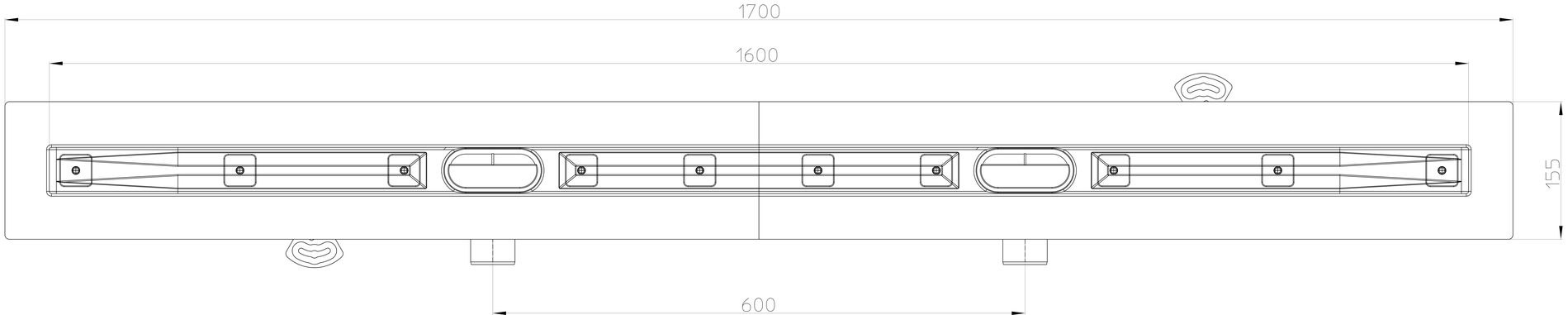
1700
1600
155
600