HL616HLW/5

2,10 l/s
DN160

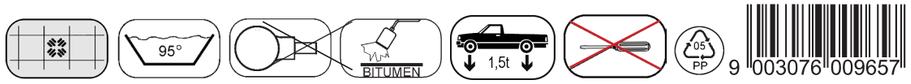

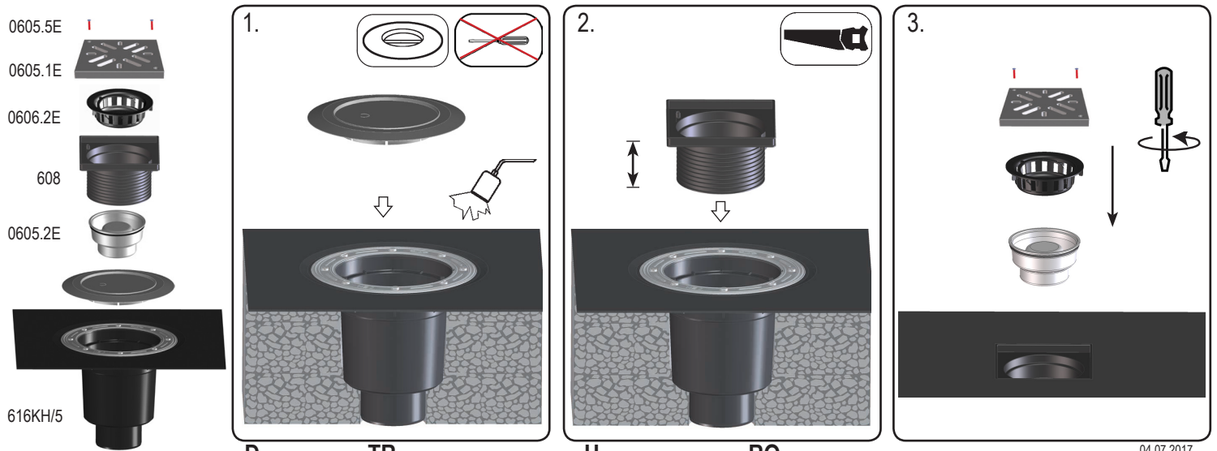

04.07.2017

D Großablauf
I GRANDO SCARICO
GB MAJOR DRAIN
TR BÜYÜK ÇAPLI SÜZGEÇ
CZ/SK VELKOKAPACITNÍ ODTOK
HR VELIK SLIVNIK
H NAGYLEFOLYÓ
PL WPUST PODWÓRZOWY
SLO VELIKI ODTOK
RO RECEPTOARE MARI
PYC Дворовый трап
BUL Голям сифон

HL616HLW/5

2,10 l/s
DN160

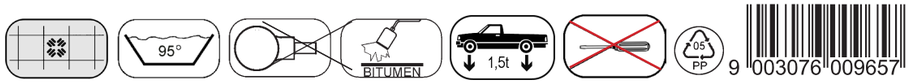

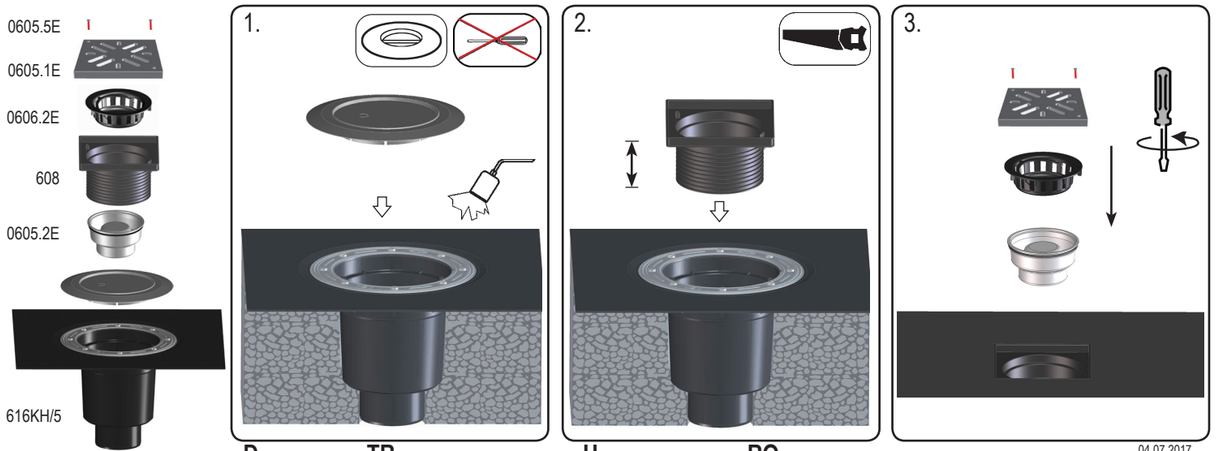

04.07.2017

D Großablauf
I GRANDO SCARICO
GB MAJOR DRAIN
TR BÜYÜK ÇAPLI SÜZGEÇ
CZ/SK VELKOKAPACITNÍ ODTOK
HR VELIK SLIVNIK
H NAGYLEFOLYÓ
PL WPUST PODWÓRZOWY
SLO VELIKI ODTOK
RO RECEPTOARE MARI
PYC Дворовый трап
BUL Голям сифон

HL616HLW/5

2,10 l/s
DN160

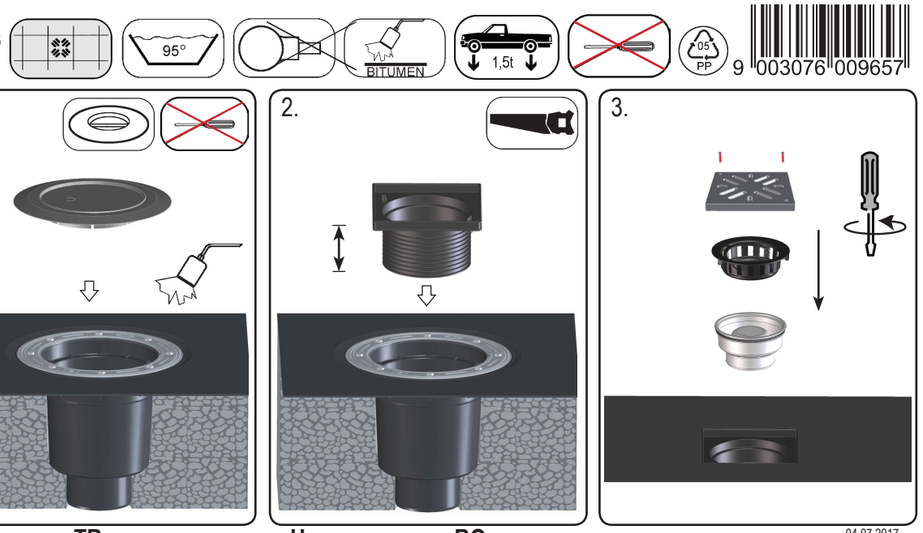

04.07.2017

D Großablauf
I GRANDO SCARICO
GB MAJOR DRAIN
TR BÜYÜK ÇAPLI SÜZGEÇ
CZ/SK VELKOKAPACITNÍ ODTOK
HR VELIK SLIVNIK
H NAGYLEFOLYÓ
PL WPUST PODWÓRZOWY
SLO VELIKI ODTOK
RO RECEPTOARE MARI
PYC Дворовый трап
BUL Голям сифон

HL616HLW/5

2,10 l/s
DN160

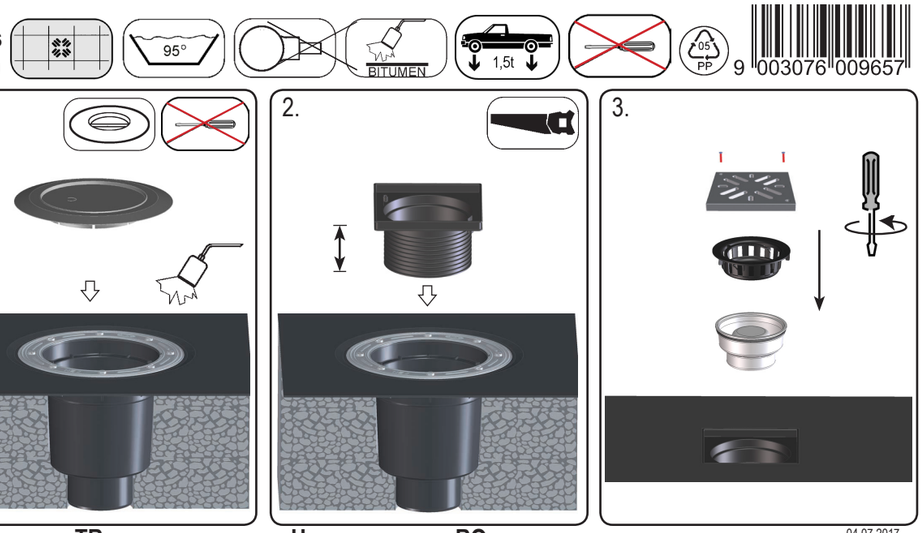

04.07.2017

D Großablauf
I GRANDO SCARICO
GB MAJOR DRAIN
TR BÜYÜK ÇAPLI SÜZGEÇ
CZ/SK VELKOKAPACITNÍ ODTOK
HR VELIK SLIVNIK
H NAGYLEFOLYÓ
PL WPUST PODWÓRZOWY
SLO VELIKI ODTOK
RO RECEPTOARE MARI
PYC Дворовый трап
BUL Голям сифон