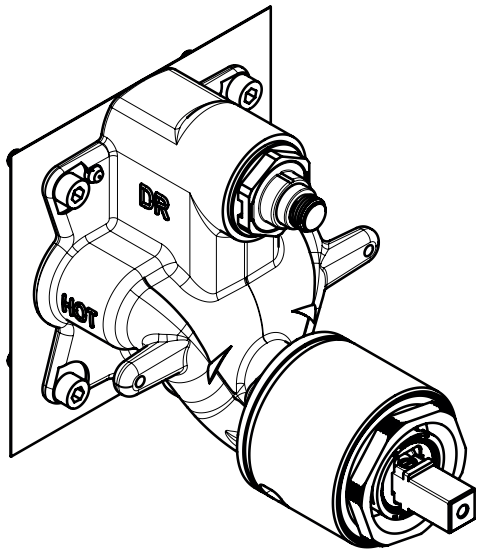
DR
HOT

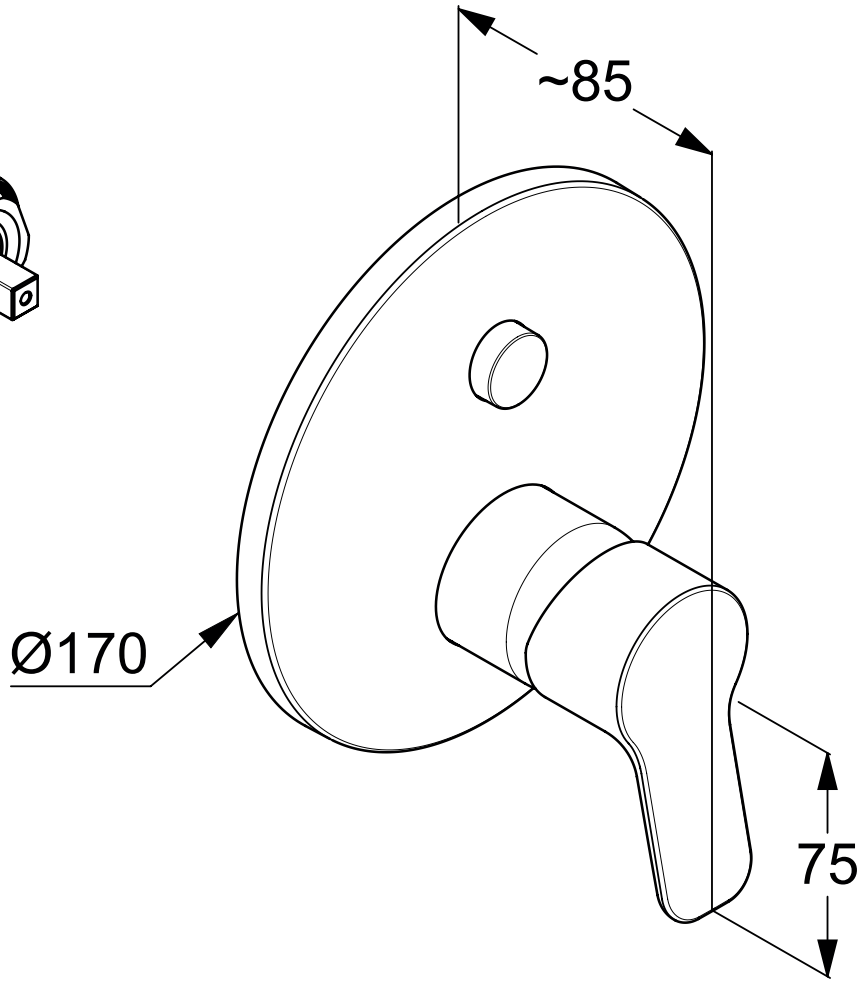
~85
Ø170
75