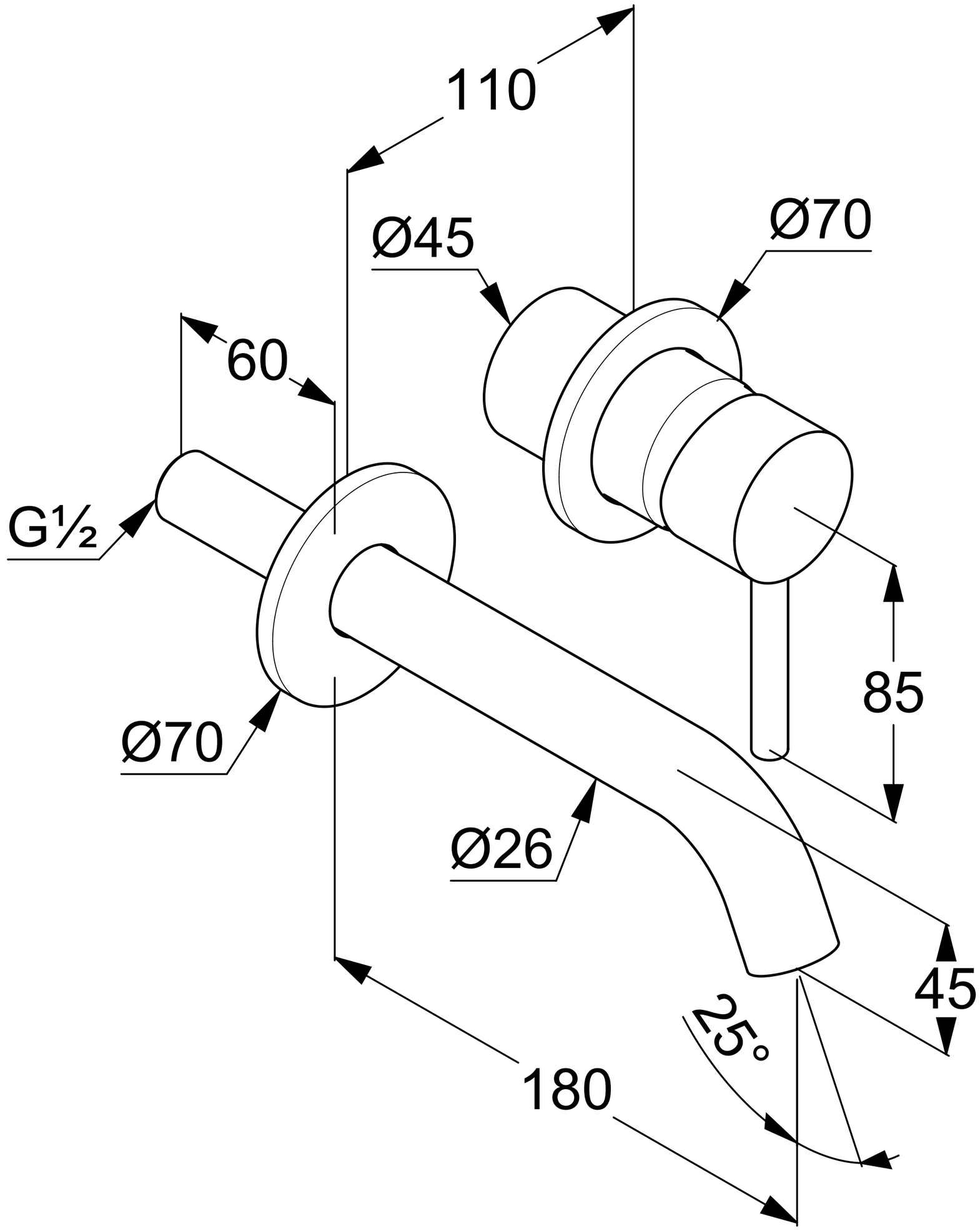
110
Ø45
Ø70
60
G½
Ø70
85
Ø26
45
25°
180