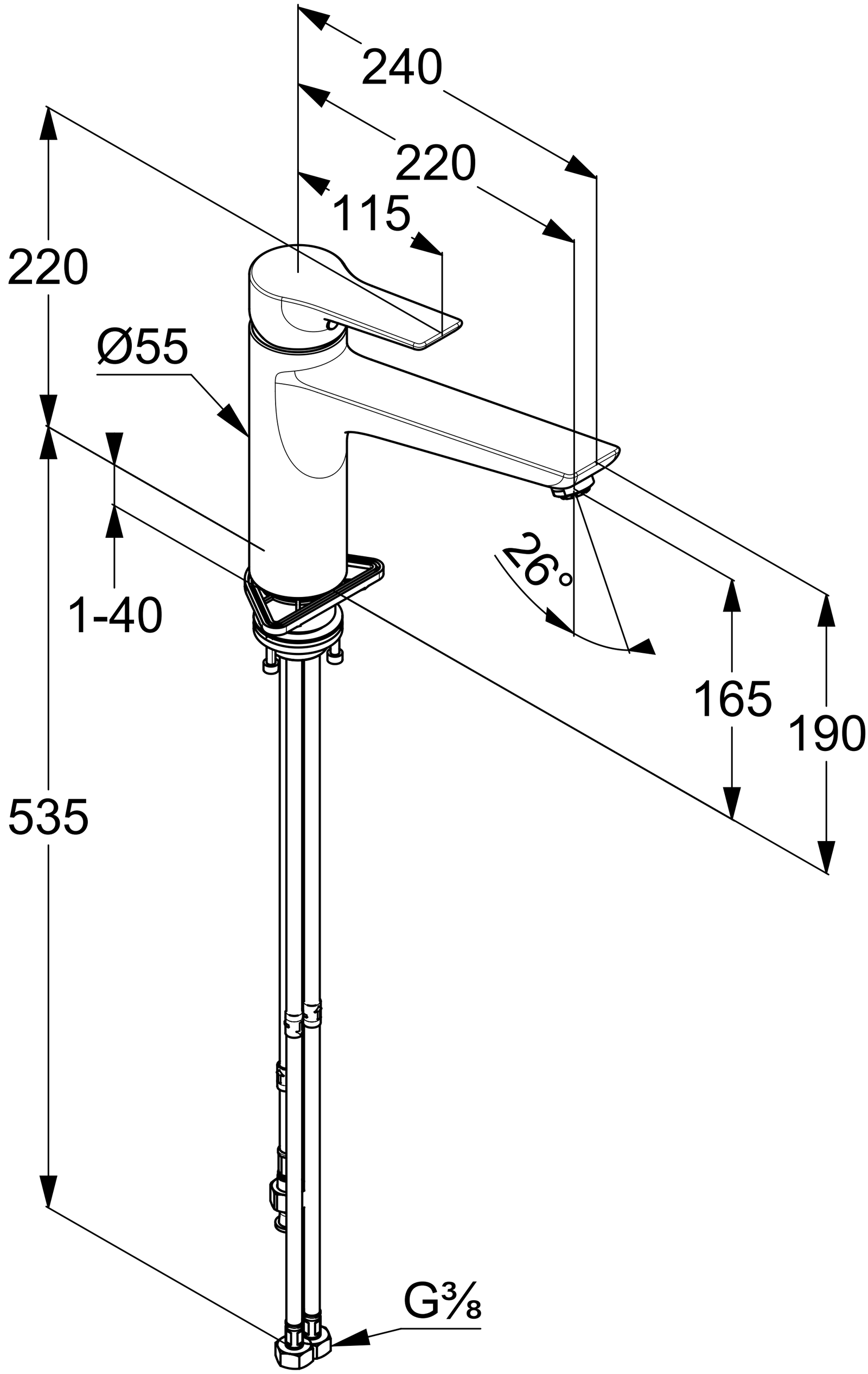
240
220
115
220
Ø55
1-40
26°
165
190
535
G3/8