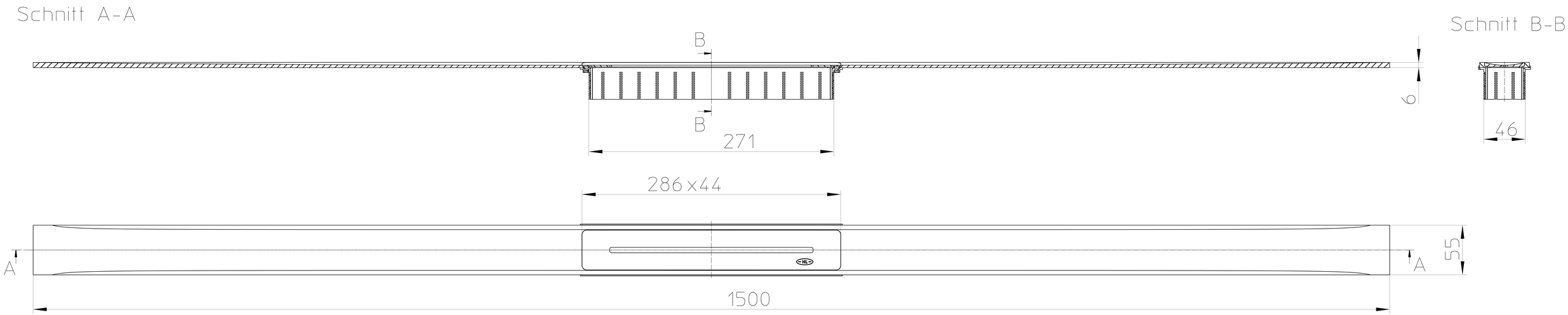
Schnitt A-A
Schnitt B-B
B
B
271
6
46
286x44
A
A
55
1500