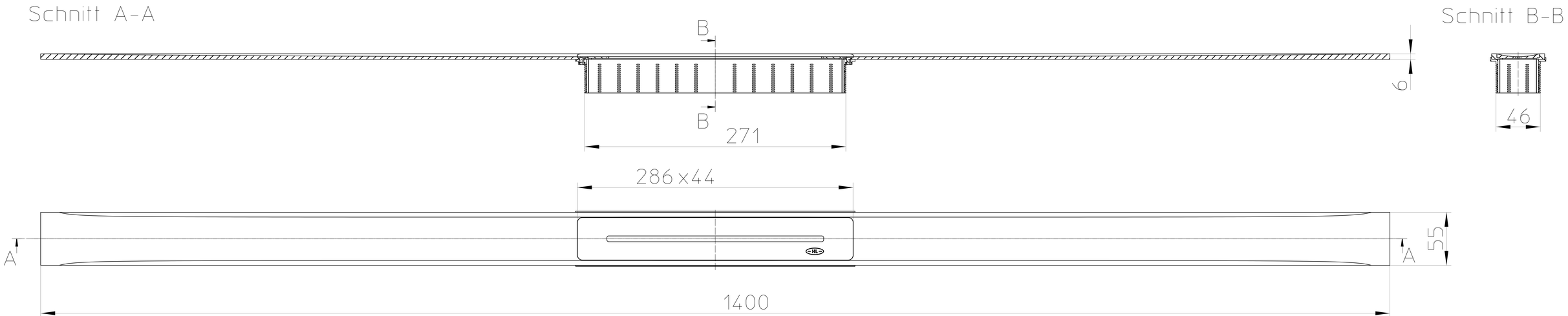
Schnitt A-A
Schnitt B-B
B
B
6
46
271
286x44
A
A
55
1400