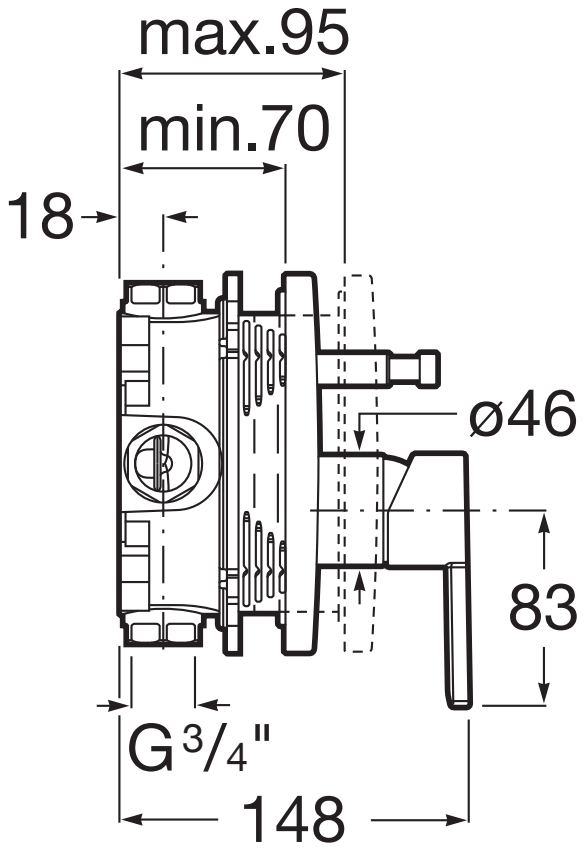
max.95
min.70
18
ø46
83
G3/4"
148

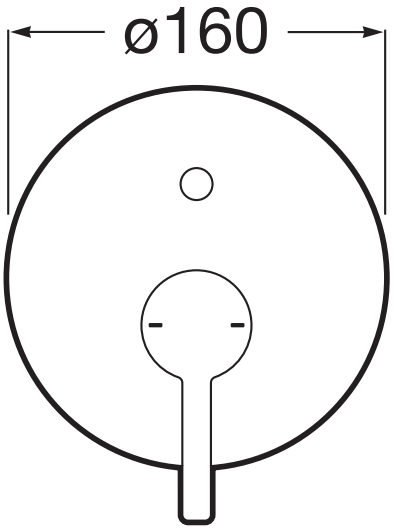
ø160